レンタル機械
総合カタログ

高所作業車・作業台

トラック式高所作業車

トラック式スーパーデッキ

トンネル点検車

橋梁点検車

屈伸クローラーブームリフト

ブームリフト

テーブルリフト

アップスター

移動式昇降作業台

作業台

トラック式高所作業車

掘削機
アタッチメント
揚重・荷役
物流機械
ショベル
不整地運搬車
ブル
レンタカー
高所作業車
作業台
舗装機械
転圧機械
発電機
溶接機
コンプレッサー
エアーツール
コンクリート打設
関連機器
研削・研磨
剥離・破砕機器
切断・切削
穴あけ
加工工具
環境保全
緑地管理機器
ポンプ
照明機器
保安用品
トイレ・ハウス
季節商品
総合補償制度
免許・資格
拠点案内

■外形図

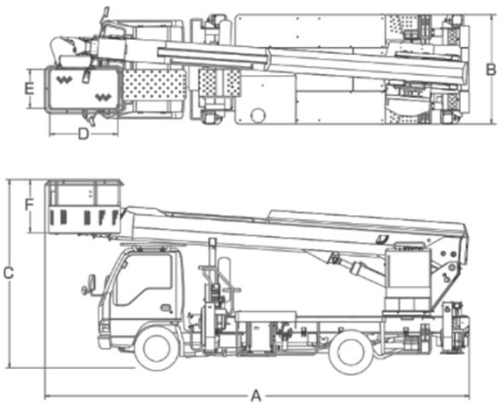

SB10A

AT-121TGF

機械名			トラック式高所作業車			
クラス			9.9m通信仕様	12m	12m	12m
型式			SB10A	SS12A	AT-121TGF	AT-121TGR
メーカー			アイチ	アイチ	タダノ	タダノ
ブーム格納方向			後方格納	前方格納	前方格納	後方格納
最大床高さ		m	9.7	11.9	12	12
最大作業半径		m	7.6	10.48	9.4	9.4
バケット積載荷重		kg	200	200	200	200
バケット首振り角度		度	左105～右105	左95～右95	左104～右104	左104～右104
ブーム旋回角度		度	360	360	360	360
ブーム起状角度		度	-17～80	-15～80	-17.5～80	-17.5～80
アウトリガ張出幅		mm	1,670(前)/1,490(後)	1,860	1,860(前)/1,660(後)	1,860(前)/1,660(後)
格納時車両寸法	全長A	mm	4,790	5,330	4,470	5,040
	全幅B	mm	1,730	1,910	1,890	1,890
	全高C	mm	2,750	3,080	3,060	2,790
バケット内側寸法	全長D	mm	1,000	1,000	1,000	1,000
	全幅E	mm	700	700	700	700
	全高F	mm	900	900	900	900
架装シャーシ			2t車クラス	3t車クラス	2t車クラス	2.75～3t車クラス
車両総重量		kg	5,925	6,975	5,855	6,565
運転免許			準中型			
運転資格	高所作業車		特別教育	技能講習		

※車両重量・寸法は、架装メーカーにより異なります。

SB12A

SK17A

AT-170TG

機械名			トラック式高所作業車		
クラス			12m通信仕様	17m	17m
型式			SB12A	SK17A	AT-170TG
メーカー			アイチ	アイチ	タダノ
ブーム格納方向			後方格納	前方格納	前方格納
最大床高さ		m	12	17.1	17
最大作業半径		m	9.9	15	12.8
バケット積載荷重		kg	200	200	200
バケット首振り角度		度	左105～右105	左95～右100	左97～右103
ブーム旋回角度		度	360	360	360
ブーム起状角度		度	-12～84	-13～80	-16～80
アウトリガ張出幅		mm	1,860(前)/1,710(後)	1,710～3,700	1,680～3,700
格納時車両寸法	全長A	mm	5,090	6,550	6,800
	全幅B	mm	1,910	1,910	1,910
	全高C	mm	2,790	3,030	3,180
バケット内側寸法	全長D	mm	1,000	1,200	1,200
	全幅E	mm	700	700	700
	全高F	mm	900	900	900
架装シャーシ			3t車クラス	3t車クラス	3t車クラス
車両総重量		kg	6,925	6,785	7,225
運転免許			準中型		
運転資格	高所作業車		技能講習		

※車両重量・寸法は、架装メーカーにより異なります。

トラック式高所作業車

掘削機
アタッチメント
揚重・荷役
物流機械
ショベル
不整地運搬車
ブル
レンタカー
高所作業車
作業台
舗装機械
転圧機械
発電機
溶接機
コンプレッサー
エアーツール
コンクリート打設
関連機器
研削・研磨
剥離・破砕機器
切断・切削
穴あけ
加工工具
環境保全
緑地管理機器
ポンプ
照明機器
保安用品
トイレ・ハウス
季節商品
総合補償制度
免許・資格
拠点案内

■外形図

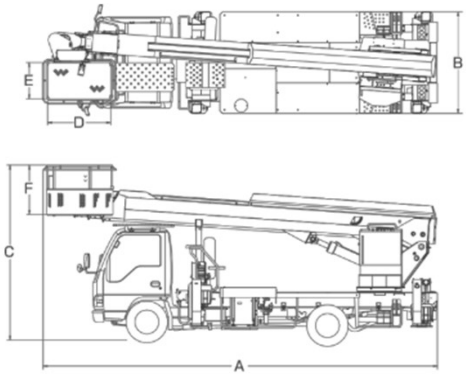

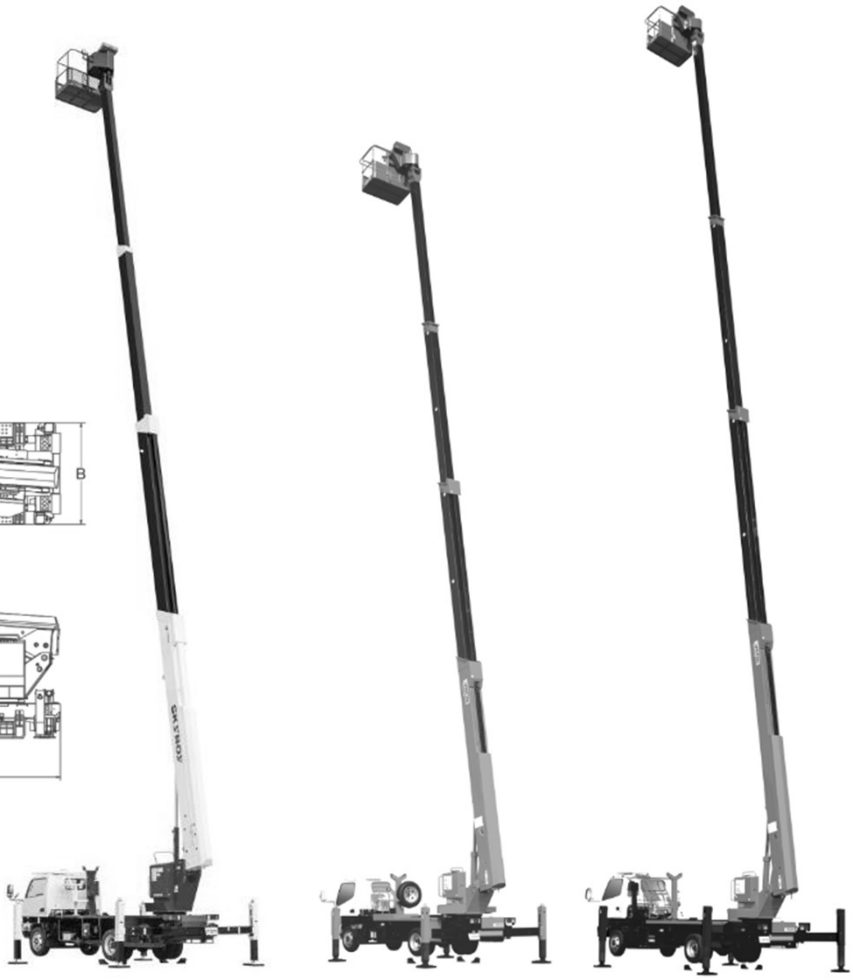

AT-220TG　SK22A　SK27A

機械名			トラック式高所作業車		
クラス			22m	22m	27m
型式			AT-220TG	SK22A	SK27A
メーカー			タダノ	アイチ	アイチ
ブーム格納方向			前方格納	前方格納	前方格納
最大床高さ		m	22.3	22.1	27
最大作業半径		m	14.4	14.6	15.4
バケット積載荷重		kg	200	200	200
バケット首振り角度		度	左97～右103	左95～右100	左95～右100
ブーム旋回角度		度	360	360	360
ブーム起状角度		度	-14～80	-12～80	-12～80
アウトリガ張出幅		mm	1,840～4,100	1,710～3,700	1,990～4,420
格納時車両寸法	全長A	mm	7,450	7,370	8,620
	全幅B	mm	1,910	1,890	2,170
	全高C	mm	3,170	3,140	3,600
バケット内側寸法	全長D	mm	1,200	1,200	1,200
	全幅E	mm	700	700	700
	全高F	mm	900	900	900
架装シャーシ			3.5t車クラス	3t車クラス	4t車クラス
車両総重量		kg	7,405	7,805	7,920
運転免許			準中型	中型(8t限定)	
運転資格	高所作業車		技能講習		

※車両重量・寸法は、架装メーカーにより異なります。

■作業範囲図

SS10A

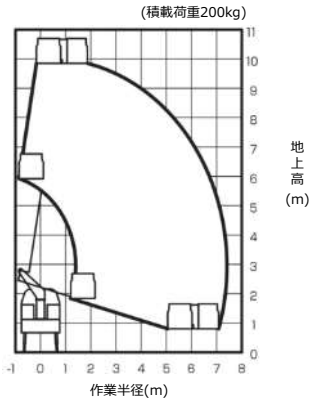

SB10A

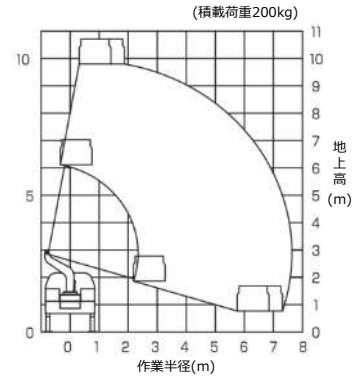

SS12A

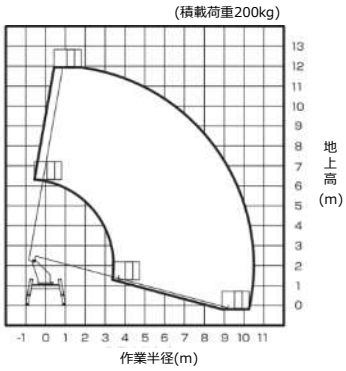

AT-121TGF

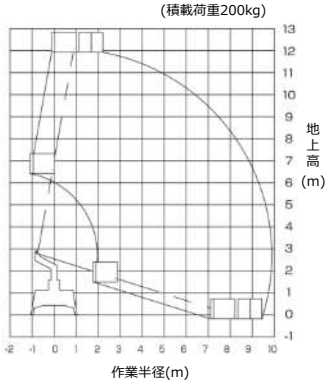

AT-121TGR

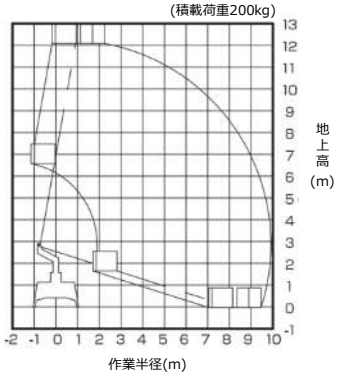

SB12A

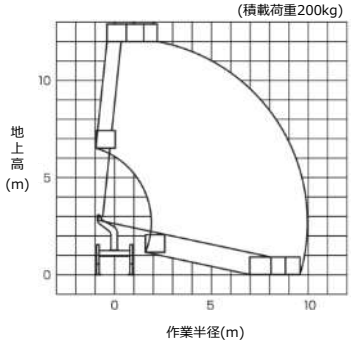

SK17A

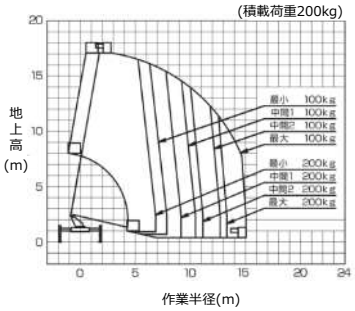

AT-170TG

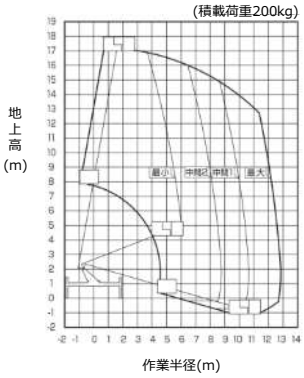

AT-220TG

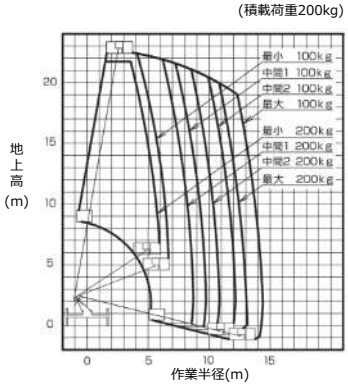

SK22A

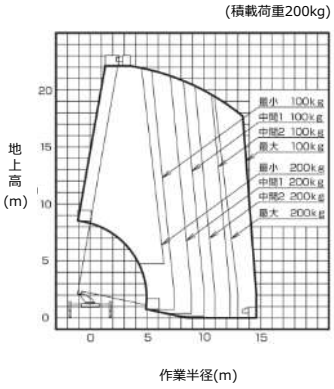

SK27A

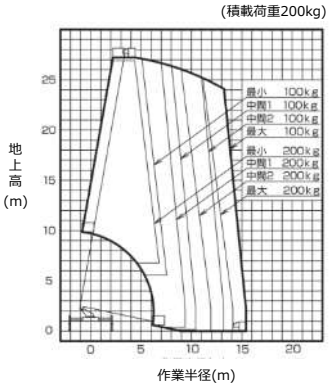

トラック式スーパーデッキ

掘削機
アタッチメント
揚重・荷役
物流機械
ショベル
不整地運搬車
ブル
レンタカー
高所作業車
作業台
舗装機械
転圧機械
発電機
溶接機
コンプレッサー
エアーツール
コンクリート打設
関連機器
研削・研磨
剥離・破砕機器
切断・切削
穴あけ
加工工具
環境保全
緑地管理機器
ポンプ
照明機器
保安用品
トイレ・ハウス
季節商品
総合補償制度
免許・資格
拠点案内

■外形図

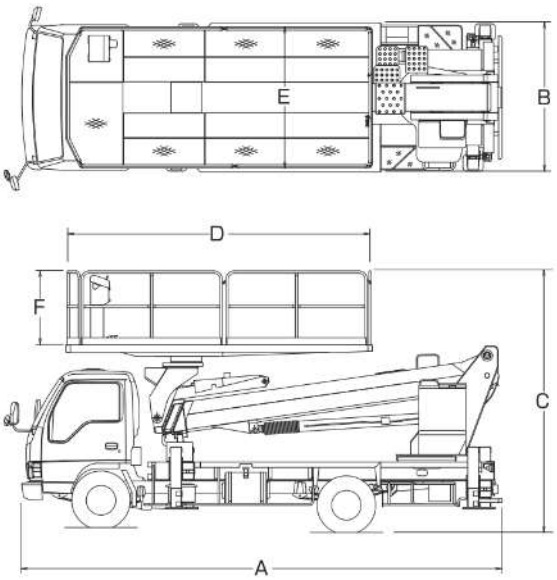

機械名			トラック式スーパーデッキ
クラス			12m
型式			TZ-12A
メーカー			アイチ
ブーム格納方向			前方格納/後方格納
最大作業床高さ		m	12
最大作業半径		m	6（1,000kg積載時）
デッキ積載荷重		kg	1,000
デッキ旋回角度		度	360
ブーム旋回角度		度	360
ブーム起状角度		度	-15～79
アウトリガ張出幅(最小～最大)		mm	1,710～3,450
格納時車両寸法	全長A	mm	5,575/6,350
	全幅B	mm	1,880/1,910
	全高C	mm	3,240/3,190
デッキ内側寸法	全長D	mm	3,700/3,000
	全幅E	mm	1,690
	全高F	mm	1,010
架装シャーシ			2.75～3 t 車クラス
車両総重量		kg	7,275/7,905
運転免許			準中型
運転資格	高所作業車		技能講習

■作業範囲図

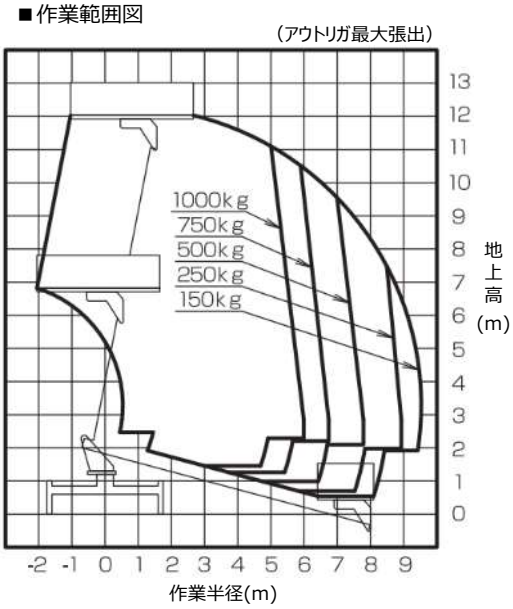

トンネル点検車

■外形図

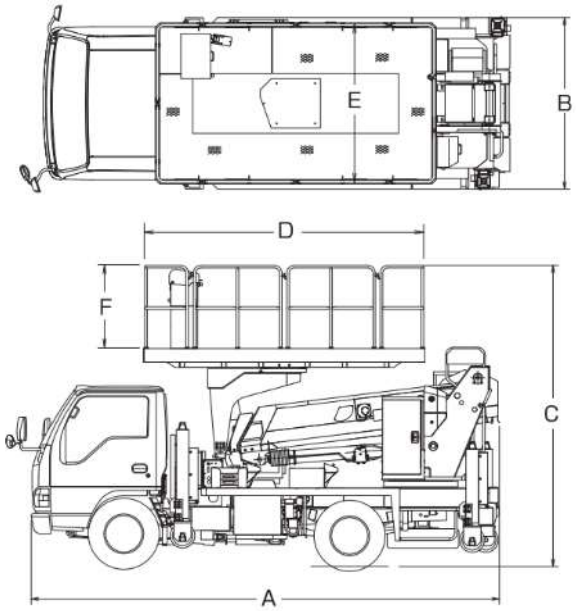

機械名			トンネル点検車
クラス			12m
型式			AT-120SRM
メーカー			タダノ
ブーム格納方向			後方格納
最大作業床高さ		m	11.9
最大作業半径		m	8.3（100kg積載時）
デッキ積載荷重		kg	1,000
デッキ旋回角度		度	360
ブーム旋回角度		度	360
ブーム起状角度		度	-17～78
ｱｳﾄﾘｶﾞ張出幅(最小～最大)		mm	1,630～3,440
格納時車両寸法	全長A	mm	6,170
	全幅B	mm	1,880
	全高C	mm	3,330
デッキ内側寸法	全長D	mm	3,000
	全幅E	mm	1,750
	全高F	mm	1,010
架装シャーシ			3t車クラス
車両総重量		kg	7,190
運転免許			準中型
運転資格	高所作業車		技能講習

■作業範囲図

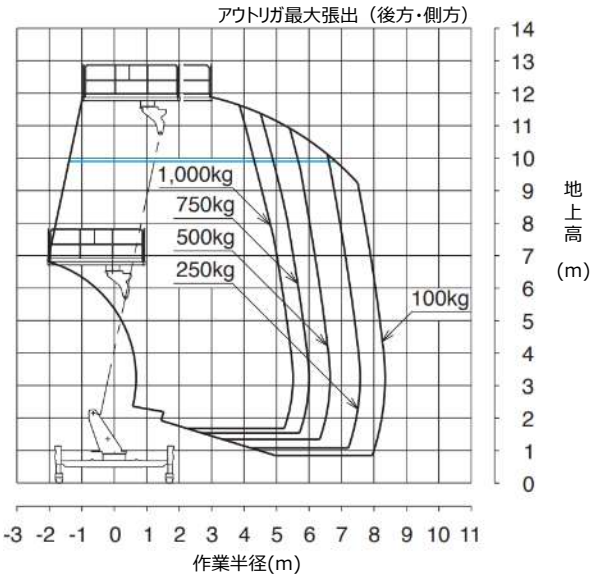

橋梁点検車

SF77B1FR

BT-110

機械名			橋梁点検車		
型式			SF77B1FR	BT-110	BT-200
メーカー			アイチ	タダノ	タダノ
デッキ	積載荷重	kg	200	200	200
	最大地上深さ	m	5.94	7.3	5.4
	最大地上高さ	m	7.19	6.8	7
	最大作業半径	m	5.88	5.6	5.1
	最大差込長さ	m	7.52	4.5	8.21
	デッキ旋回角度	度	180	90	90
	デッキ内側寸法 縮小時	mm	3,830×760×960	2,520×910×1,000	3,000×850×900
	（長さ×幅×手すり高さ） 拡張時	mm	7,610×650×960	4,550×880×1,000	—
ブーム	ブーム形式		2段油圧伸縮式	2段油圧伸縮式	2段油圧伸縮式
	ブーム長さ	m	3.48～4.8	3.185～5.36	3.06～5.11
	ブーム起伏角度	度	0～80	-15～60	-15～60
	ブーム旋回角度	度	左100～右100	左105～右70	左105～右10
ポスト	ポスト形式		4段油圧伸縮式	5段油圧伸縮式	5段油圧伸縮式
	ポスト長さ	m	3.45～7.11	3.265～11.265	3.325～9.825
下ブーム	ブーム形式		—	—	3段同時油圧伸縮式
	ブーム長さ	m	—	—	3.5～8.21
	ブーム旋回角度	度	—	—	90
アウトリガ最大張出幅（タイヤ中心）		m	左：2.01	フロント：3.56	フロント：2.74
			右：2.225	リア：3.43	リア：2.81
格納時車両寸法	全長	mm	6,390	5,680	5,700
	全幅	mm	2,950	2,180	2,180
	全高	mm	2,160	3,700	3,700
架装シャーシ			3.5t車クラス	3.5t車クラス	3.5t車クラス
車両総重量		kg	7,930	7,980	7,980
運転免許			中型(8t限定)		
運転資格	高所作業車		特別教育		

■外形図・作業範囲図

SF77B1FR

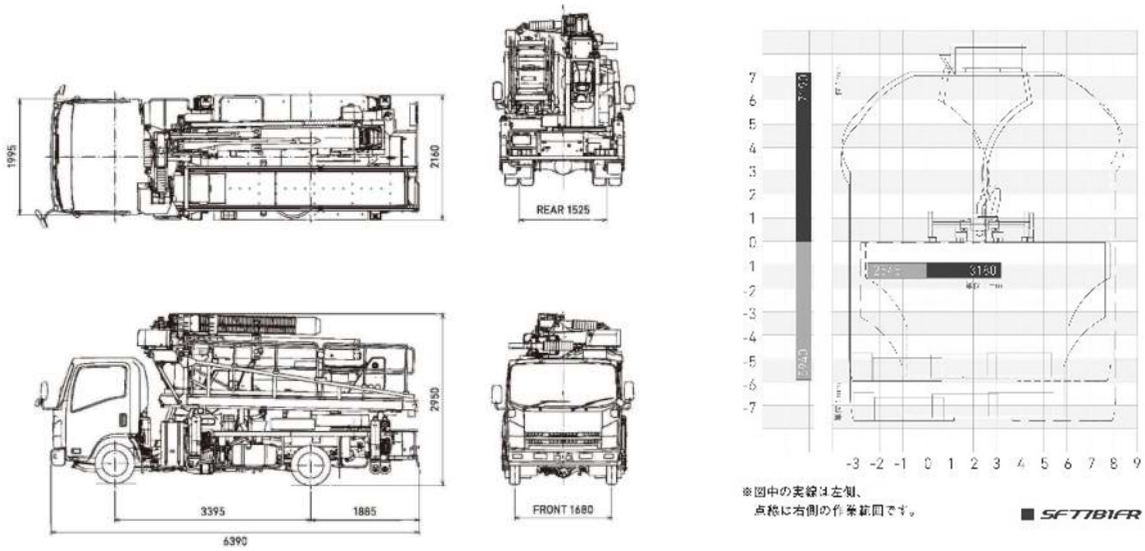

BT-110

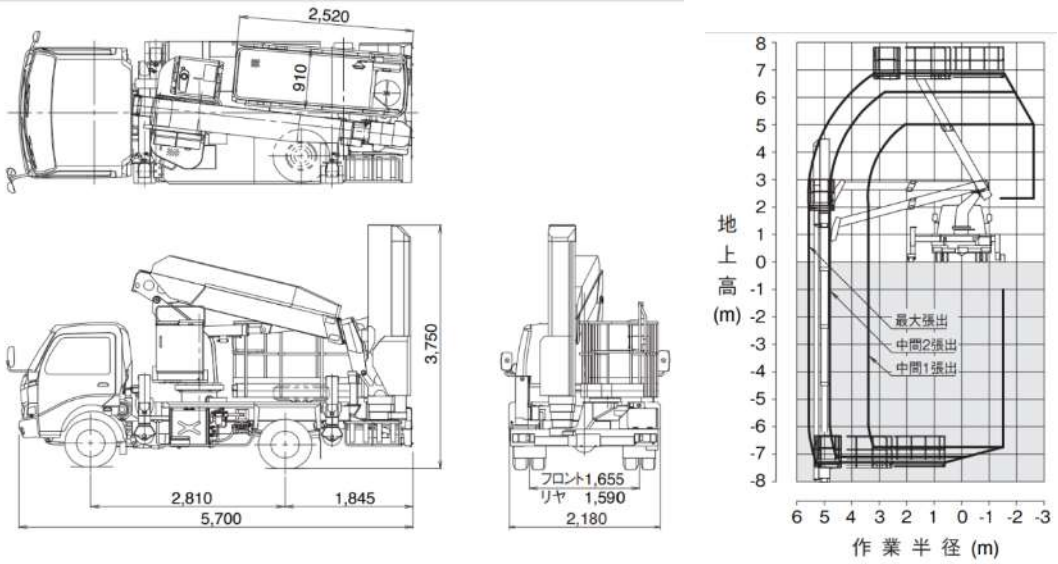

BT-200

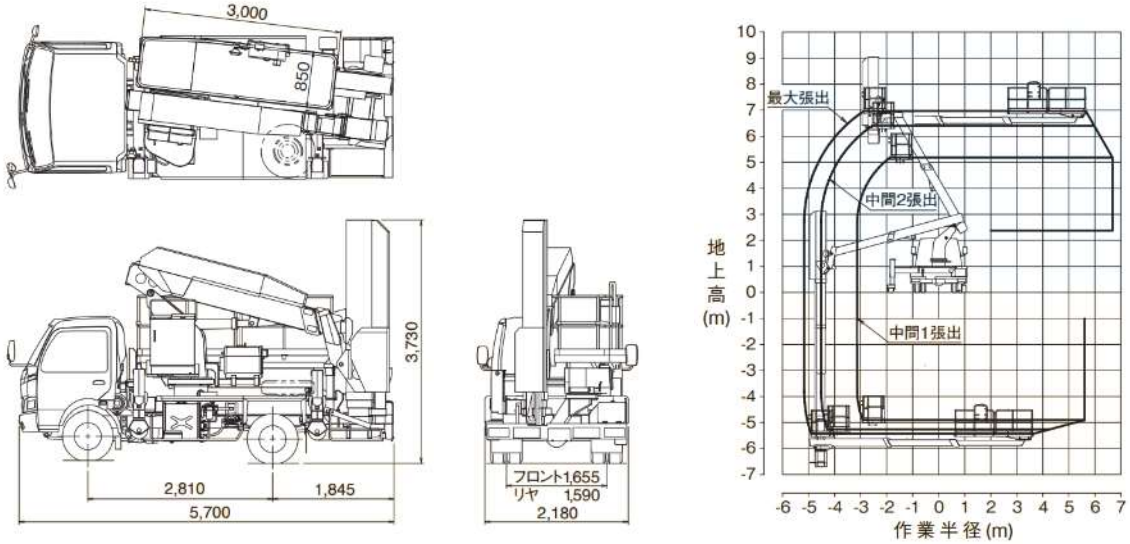

掘削機
アタッチメント
揚重・荷役
物流機械
ショベル
不整地運搬車
ブル
レンタカー
高所作業車
作業台
舗装機械
転圧機械
発電機
溶接機
コンプレッサー
エアーツール
コンクリート打設
関連機器
研削・研磨
剥離・破砕機器
切断・切削
穴あけ
加工工具
環境保全
緑地管理機器
ポンプ
照明機器
保安用品
トイレ・ハウス
季節商品
総合補償制度
免許・資格
拠点案内

屈伸クローラーブームリフト

NUL090-3

NUL120-2

■作業範囲図

NUL090－3

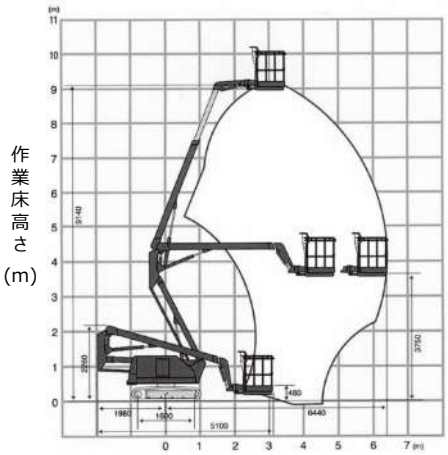

NUL120-2

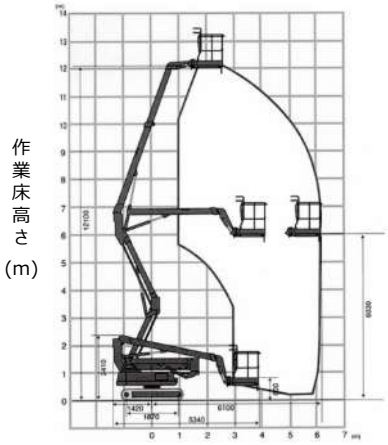

機械名			屈伸クローラーブームリフト	
クラス			9m	12m
型式			NUL090-3	NUL120-2
メーカー			長野工業	長野工業
最大作業床高さ		m	9.1	12.1
最大作業半径		m	6.4	6
最大積載荷重		kg	200	200
バケット首振り角度		度	左90/右45	左90/右45
動力源			ディーゼルエンジン	ディーゼルエンジン
足回り			ゴムクローラー	ゴムクローラー
格納時車両寸法	全長	mm	5,100	5,340
	全幅	mm	1,750	2,050
	全高	mm	2,260	2,410
バケット内側寸法	全長	mm	730	730
	全幅	mm	1,130	1,130
	全高	mm	1,000	1,000
燃料			軽油	軽油
燃料タンク容量		L	40	40
車両重量		kg	3,750	3,850
運転資格	高所作業車		特別教育	技能講習

ブームリフト

機械名			ブームリフト
クラス			12m
型式			SR12B
メーカー			アイチ
最大作業床高さ		m	12
最大作業半径		m	10.7
最大積載荷重		kg	250
バケット首振り角度		度	左右90
動力源			ディーゼルエンジン
足回り			クローラー
格納時車両寸法	全長	mm	6,340
	全幅	mm	2,550
	全高	mm	1,995
バケット内側寸法	全長	mm	1,500
	全幅	mm	750
	全高	mm	1,000
燃料			軽油
燃料タンク容量		L	95
車両重量		kg	7,410
運転資格	高所作業車		技能講習

■作業範囲図

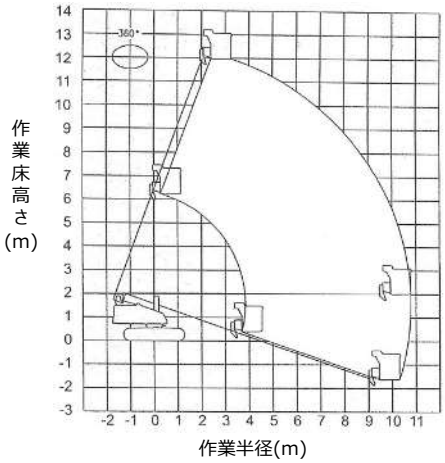

テーブルリフト

ENCL045S-1

ENTL061S-3

ENTL080

機械名			テーブルリフト			
クラス			4.5m	4.5m	6m	8m
型式			ENTL045S-1	ENCL045S-1	ENTL061S-3	ENTL080
メーカー			北越工業	北越工業	北越工業	北越工業
最大作業床高さ		m	4.5	4.5	6.1	8
最大積載荷重		kg	200	200	250	250
動力源			バッテリー	バッテリー	バッテリー	バッテリー
足回り			白タイヤ	クローラー	白タイヤ	白タイヤ
延長デッキ	スライド量	mm	550	550	930	1,000
	積載荷重	kg	115	115	125	125
格納時車両寸法	全長	mm	1,280	1,280	1,750	2,300
	全幅	mm	750	780	750	810
	全高	mm	1,820	1,840	1,945	2,160
作業台内側寸法	全長	mm	1,200	1,200	1,610	2,170
	全幅	mm	645	645	645	700
	全高	mm	950	950	950	990
機体重量		kg	670	700	1,230	2,250
運転資格	高所作業車		特別教育			

アップスター

機械名		アップスター	
型式		US-25	SHO-36
メーカー		日鉄建材	マルサ
最大積載荷重	kg	143	125
全長	mm	1,500	1,300
全幅	mm	590	592
高さ調節	mm	970	1,400
		1,510	1,960
		2,100	2,510
		2,560	3,060
		—	3,600
昇降装置		手動式（バネバランス式）	手動式（バネバランス式）
質量（手摺・巾木含）	kg	約143	約210

US-25

移動式昇降作業台

機械名		移動式昇降作業台
型式		LS-36
メーカー		シィップ
最高作業床高	mm	3,550
最低作業床高	mm	745
機体全体寸法	mm	1,200
	mm	700
	mm	1,670
作業台寸法	mm	1,200
	mm	700
	mm	925
アウトリガー張り出し幅	mm	最大1,040
最大積載荷重	kg	150
質量	kg	345
電源		バッテリー
昇降回数		満充電として約50回/日
要充電時間	hr	最大12（AC100V）

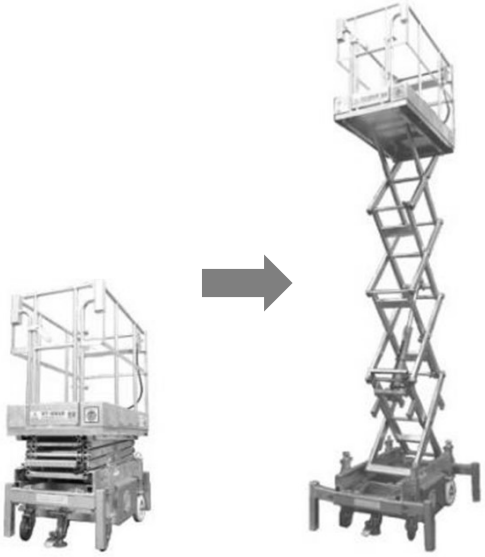

作業台

機械名		作業台
型式		DXA-15T
メーカー		ピカコーポレーション
天板高さ	mm	1,051～1,482
天板寸法(W×D)	mm	500×1,563
設置寸法(W×D)	mm	763～873×2,257～2,488
最大使用荷重	kg	150
質量	kg	19.5